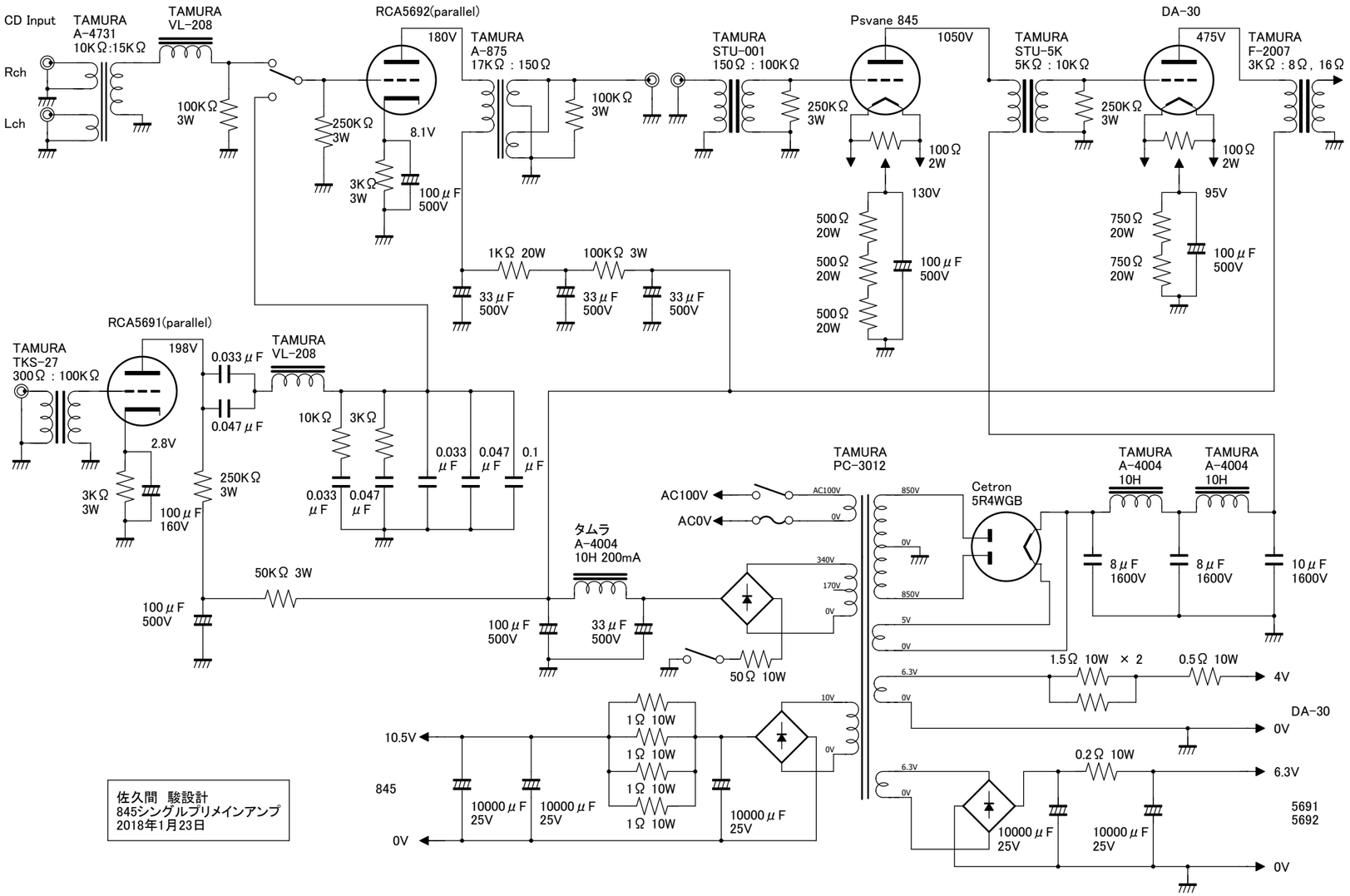

佐久間　駿設計
845シングルプリメインアンプ
2018年1月23日