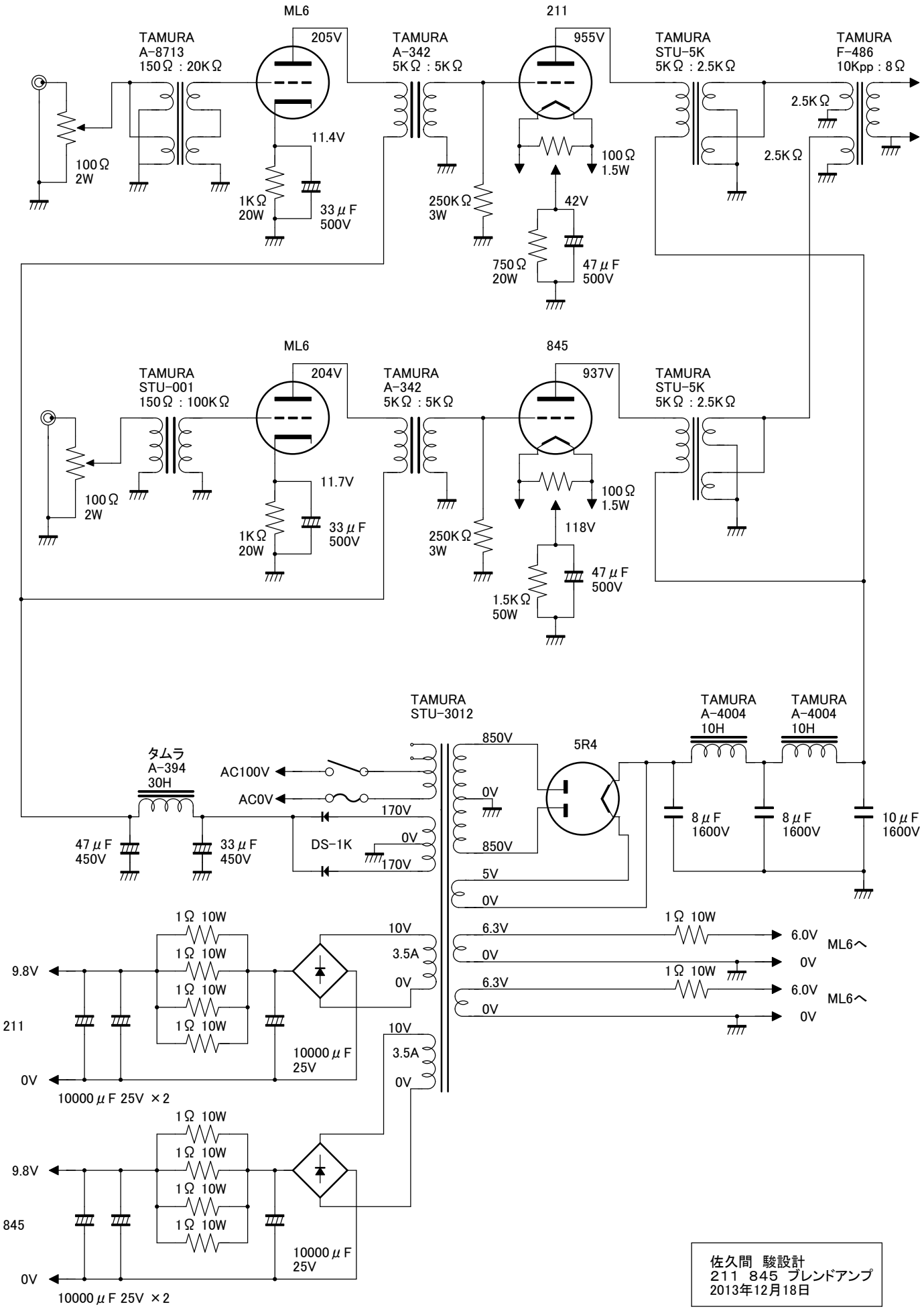
ML6
205V
TAMURA
A-8713
150Ω : 20KΩ
100Ω
2W
11.4V
1KΩ
20W
33μF
500V
TAMURA
A-342
5KΩ : 5KΩ
250KΩ
3W
211
955V
100Ω
1.5W
42V
750Ω
20W
47μF
500V
TAMURA
STU-5K
5KΩ : 2.5KΩ
2.5KΩ
2.5KΩ
TAMURA
F-486
10Kpp : 8Ω
ML6
204V
TAMURA
STU-001
150Ω : 100KΩ
100Ω
2W
11.7V
1KΩ
20W
33μF
500V
TAMURA
A-342
5KΩ : 5KΩ
250KΩ
3W
845
937V
100Ω
1.5W
118V
47μF
500V
1.5KΩ
50W
TAMURA
STU-5K
5KΩ : 2.5KΩ
TAMURA
STU-3012
850V
0V
850V
170V
0V
170V
5V
0V
6.3V
0V
6.3V
0V
10V
3.5A
0V
10V
3.5A
0V
5R4
TAMURA
A-4004
10H
TAMURA
A-4004
10H
8μF
1600V
8μF
1600V
10μF
1600V
タムラ
A-394
30H
AC100V
AC0V
47μF
450V
33μF
450V
DS-1K
1Ω 10W
6.0V
ML6へ
0V
6.0V
ML6へ
0V
9.8V
211
0V
10000μF 25V ×2
10000μF
25V
845
10000μF 25V ×2
佐久間 駿設計
211 845 ブレンドアンプ
2013年12月18日